系統構成（実績潮流）

設備の種類	自社設備	他社設備
直流送電線		
275kV送電線		
187kV送電線		
変電所		
交直変換所		
※母線表記のみの場合は開閉所または開閉器柱を示す		

発電所（シミュレーション精度向上のための情報提供あり）	
発電所（上記以外）	

送電線・変圧器番号	000
発電所番号	(00000)

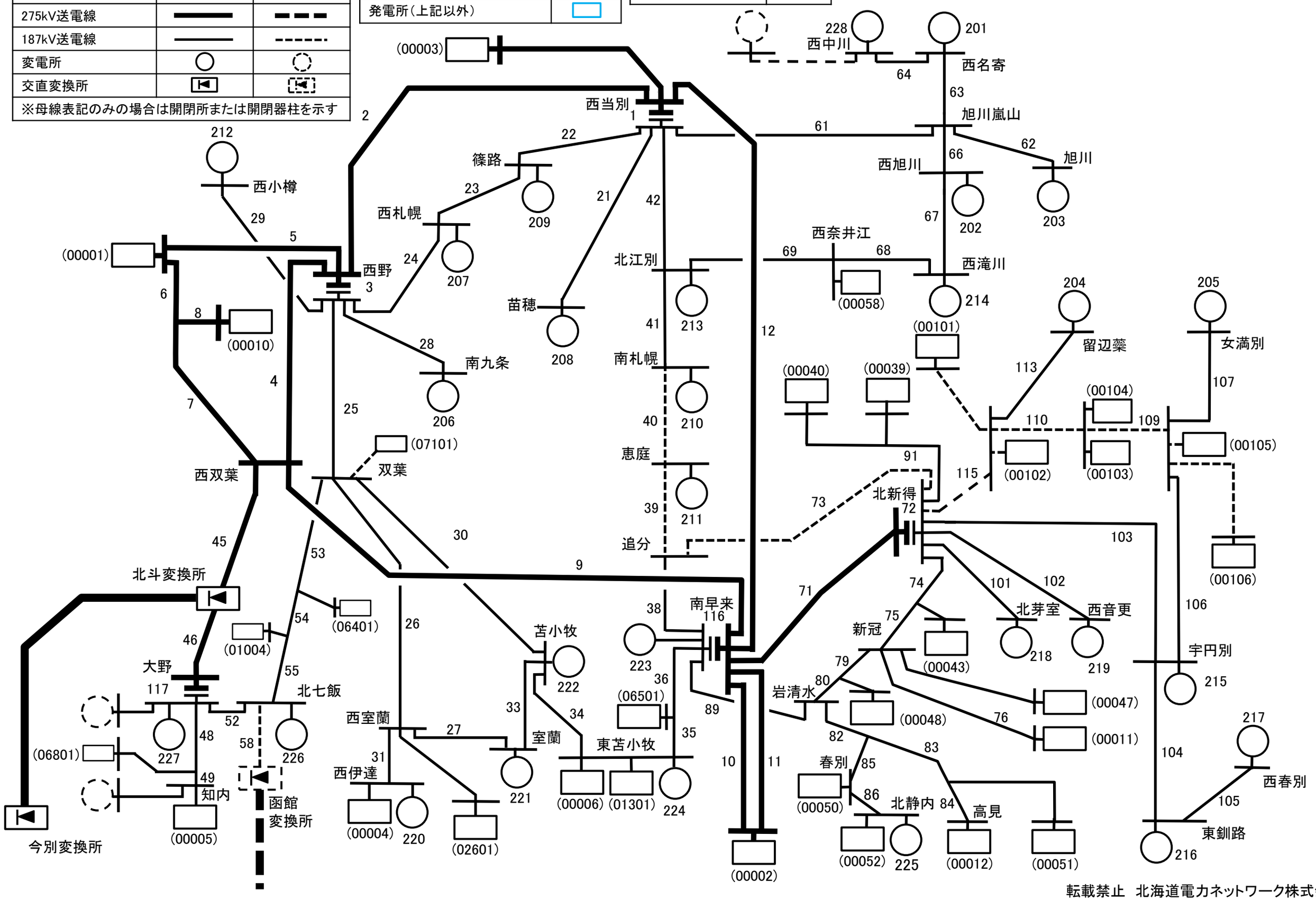

転載禁止　北海道電力ネットワーク株式会社